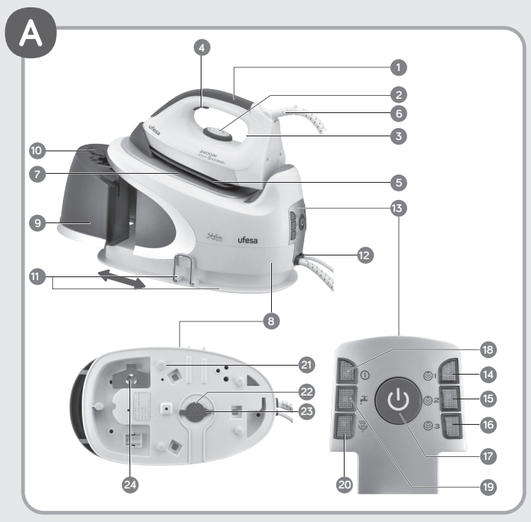

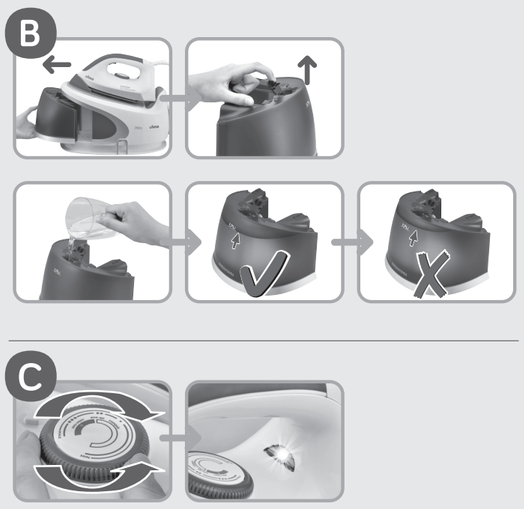

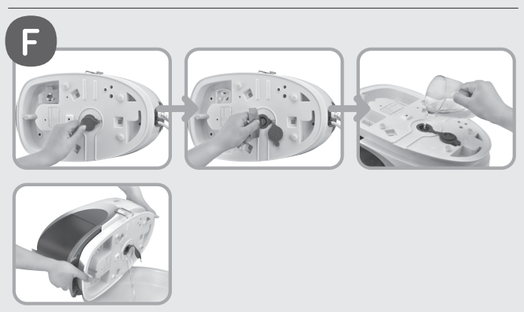

ufesa

centro de planchado
PL1500

manual de instrucciones ES
instructions manual EN
mode d'emploi FR
manual de instruções PT
használati utasítások HU
تعليمات التشغيل AR

ufesa

BSH Electrodomésticos España, S.A.

C.I.F. : A-28-893550
C/ Itaroa, nº 1, 31.620 HUARTE (Navarra)
España

100% recycled paper

381-01B_v02
04-14

ES

Muchas gracias por comprar la centro de planchado Ufesa. Lea detenidamente las instrucciones de uso del aparato y guárdelas para una posible consulta posterior.

Introducción

Estas instrucciones contienen información valiosa sobre las características únicas de este sistema, y consejos para que el planchado sea más fácil para usted.
Esperamos que disfrute el planchado con este centro de planchado.
Importante
Lea las primeras páginas del manual, esto ayudará a que usted entienda como funciona el aparato.
Este aparato cumple con las normas de seguridad internacionales.
El presente aparato ha sido diseñado exclusivamente para uso domestico, quedando por tanto excluido el uso industrial del mismo.
Este aparato debe usarse solamente para el propósito para el cual fue diseñado, es decir, como una centro de planchado. Cualquier otro uso se considera inadecuado y por tanto peligroso. El fabricante no se hará responsable por cualquier daño que resulte del mal uso o uso inapropiado.

Advertencias generales de seguridad

- No deje la centro de planchado sin vigilancia cuando esté conectada a la alimentación.
- Desconecte el enchufe de la red antes de llenar el aparato con agua o antes de retirar el agua restante tras su utilización.
- El aparato se debe colocar y usar sobre una superficie estable.
- Cuando se coloque sobre su soporte, asegurarse de que la superficie sobre la que se coloca el soporte es estable.
- No ha de utilizar la centro de planchado si se ha caído, si hay señales visibles de daño o si existe fuga de agua. Hay que hacerla revisar por el Servicio Técnico Autorizado antes de volverla a usar.
- Con objeto de evitar posibles situaciones de peligro, las reparaciones e intervenciones que tengan que efectuarse en el aparato, por ejemplo la sustitución del cable de conexión, sólo podrán ser ejecutadas por personal especializado del Servicio Técnico Autorizado.
- Este aparato lo pueden utilizar niños a partir de 8 años y personas con capacidades físicas, sensoriales o mentales reducidas o con falta de experiencia o conocimiento si se les ha supervisado o enseñado el uso del aparato de forma segura y comprenden los riesgos asociados. Los niños no deben jugar con el aparato. La limpieza y el mantenimiento a realizar por el usuario no deben realizarlos los niños sin supervisión.
- Mantener la centro de planchado y su cable fuera del alcance de los niños menores de 8 años cuando está conectada o enfriándose.

⚠ ATENCIÓN. !
Superficie caliente.
La superficie puede calentarse durante el funcionamiento.
- Conecte y use el aparato sólo en conformidad con los datos que figuran en la placa de características del mismo.
- Este aparato debe conectarse obligatoriamente a un enchufe con toma de tierra. Si utiliza una alargadera, compruebe que sea bipolar (16A.) con toma de tierra.
- Si el fusible de seguridad del aparato se funde, el aparato deja de funcionar. Para restaurar el funcionamiento normal del aparato, se debe llevar a un Centro de Servicio Técnico Autorizado.
- Para evitar que bajo circunstancias desfavorables de la red se puedan producir, fenómenos como caídas de voltaje transitorias o fluctuaciones de luz, se recomienda que la centro de planchado esté conectada a un sistema de suministro de energía con una impedancia máxima de 0,27Ω. Para más información puede consultar a su empresa de suministro de energía.
- No coloque el aparato bajo el grifo para llenar el depósito de agua.
- Desconecte el aparato de la red eléctrica tras cada uso o en caso de comprobar defectos en el mismo.
- No desenchufe el aparato de la toma de corriente tirando del cable.
- No sumerja la centro de planchado en agua o en cualquier otro líquido.
- No deje el aparato expuesto a la intemperie (lluvia, sol, escarcha, etc).

Descripción (A)

1. Asa de la plancha
2. Maneta de control de temperatura
3. Luz del indicador de temperatura
4. Botón de salida de vapor
5. Suela
6. Cable de alimentación
7. Soporte de silicona para apoyar la plancha
8. Base de estación
9. Tanque de agua extraíble
10. Orificio para llenado de agua con tapa
11. Soporte de almacenamiento de cable con abrazadera
12. Manguera de vapor
13. Panel de control
14. Botón de vapor BAJO
15. Botón de vapor MEDIO
16. Botón de vapor ALTO
17. Interruptor de encendido/apagado
18. Luz del indicador de potencia
19. Indicador de llenado de agua
20. Indicador de desincrustación
21. Pie de goma antideslizante
22. Orificio para drenaje de agua con tornillo
23. Tapa de goma
24. Llave para tornillo de drenaje

Preparaciones (B)

- Quite todas las etiquetas o protecciones de la suela (5).
- Coloque el aparato horizontalmente sobre una superficie sólida y estable y coloque la plancha sobre el soporte de apoyo (7).
- Saque el tanque de agua (9) sujetando el asa que hay debajo del tanque de agua con fuerza y tirando.
- Abra la tapa del orificio de llenado de agua (10) y llene el tanque de agua con agua del grifo o agua destilada sin exceder el nivel MÁX. de 1,7 litros.
- Cierre la tapa del orificio e introduzca el tanque de agua por completo en la base de la estación. Asegúrese de que queda adecuadamente fijado en su lugar y de que está asegurado en la carcasa de la estación de vapor.
- Enchufe el cable de alimentación (6) a una base de enchufe con toma de tierra y se escuchará claramente un pitido.

Importante
- Se puede usar agua normal de grifo.
  Para prolongar la función optima de vapor mezcle el agua de grifo con agua destilada 1:1. Si el agua de grifo de su zona es muy dura, mezcle el agua de grifo con agua destilada 1:2. Puede ponerse en contacto con su compañía local de agua para conocer el grado de dureza de la misma.
- Para evitar daños o contaminación del tanque de agua, no añada perfume, vinagre, almidón, agentes desincrustantes, aditivos u otros tipos de productos químicos en el tanque de agua.

Cualquier daño causado por el uso incorrecto de los productos anteriormente mencionados, provocará la anulación de la garantía.
- La plancha no está diseñada para apoyarse en el tacón, colóquela siempre en el soporte de apoyo (7) mientras la usa.
- Durante el primer uso, la plancha puede producir ciertos vapores y olores, así como partículas blancas sobre la suela. Esto es normal y solo durará un breve espacio de tiempo.

Ajuste de la temperatura (C)

- Verifique la etiqueta de planchado en la ropa para determinar la temperatura correcta de planchado.
- Gire el selector de temperatura (2) al ajuste deseado.

•	Sintéticos
••	Seda-Lana
•••	Algodón-Lino

- La luz del piloto de temperatura (3) permanece encendida mientras la plancha se calienta y se apaga tan pronto como la plancha alcanza la temperatura seleccionada.

Consejos:
- Clasifique su ropa según las etiquetas de planchado. Comience siempre con las prendas que se deben planchar con la temperatura más baja.
- Si no sabe de qué tipos de tejido está compuesta la prenda, determine la temperatura correcta, planchando una parte de la prenda que no se vea cuando la use o la lleve puesta.

Planchado con vapor (D)

- Llene el tanque de agua con agua y establezca la temperatura deseada como se describe más arriba.
- Inserte el enchufe en una base de enchufe y pulse el interruptor de encendido/apagado (17) para encender el electrodoméstico. La luz del indicador de potencia (18) se ilumina en rojo y la luz del indicador del botón de vapor se vuelve azul y parpadea en la posición de vapor BAJO (14). Se inicia el bombeo y se puede escuchar el sonido del mismo, lo que es normal, y que cesará después de bombear el agua desde el tanque de agua hasta la estación.
- Presione el botón de salida de vapor (4) para liberar vapor.
- Si desea un mayor nivel de vapor, pulse el botón de vapor MEDIO (15) o ALTO (16). La luz del indicador correspondiente al botón de vapor parpadea tan pronto como se presiona. Una vez que para de parpadear y se mantiene encendida, indica que el electrodoméstico está preparado para planchar con vapor.
- Cuando no queda agua suficiente en el tanque de agua, la generación de vapor se para y el indicador de llenado de agua (19) se enciende con un pitido audible. El indicador del botón de vapor seleccionado se apaga. En este caso, rellene el tanque de agua con agua.
- Cuando termine el trabajo de planchado, coloque la plancha en su soporte de apoyo. Pulse el interruptor de encendido/apagado (17) durante unos pocos segundos para apagar el electrodoméstico. Establezca el selector de temperatura en la posición MÍN y desconecte el enchufe de la base del enchufe.
- Deje que el electrodoméstico se enfríe antes de guardarlo.

Atención:
- El electrodoméstico tiene una función de APAGADO AUTOMÁTICO por la que el electrodoméstico se apagará automáticamente si no se pulsa ningún botón u otra acción por un período de alrededor de 10 minutos.
- El planchado con vapor solo es posible con los ajustes de temperaturas más altas, entre •• y MÁX. Si se selecciona el ajuste de temperatura más bajo, se producirá un goteo de agua desde la suela.
- Para evitar posibles daños, al vaciarse el tanque de agua (11) evite seguir pulsando el botón de salida de vapor (1).
- El agua tarda alrededor de 3 minutos en calentarse y tener el vapor preparado para ser usado.
- Espere unos segundos como intervalo entre cada pulsación del botón de liberación de vapor para un mejor rendimiento del mismo.
- Durante el planchado con vapor, cuando el tanque de agua está vacío, se puede escuchar un sonido de bombeo más alto, lo que es normal. Rellene el tanque de agua con agua.
- Si no se ha usado la función de vapor durante algún tiempo, el vapor condensado en la manguera de vapor se transforma en agua. Cuando se reinicia la función de vapor, se pueden producir gotitas de agua en la suela, por lo que se recomienda usar un trapo de tela limpio al principio.
- No utilice la función de vapor cuando planche seda de colores pues podría causar manchas.
- Las prendas hechas 100% de lana pura virgen se pueden planchar con vapor ajustando el selector de temperatura al MÁX y colocando una toalla seca entre la prenda y la plancha. Se recomienda planchar dichas prendas de lana al revés para evitar el efecto "brillo".
- Siempre evite planchar sobre partes metálicas como cremalleras, remaches o botones metálicos ya que podrían dañar la suela.

Planchado en seco

- Mantenga el tanque de agua (9) vacío. Inserte el enchufe en una base de enchufe y pulse el interruptor de encendido/apagado (17) para encender el electrodoméstico.
- Gire el selector de temperatura (2) al ajuste de temperatura deseado e inicie el proceso de planchado en seco una vez la luz del indicador de temperatura se haya apagado.

No pulse el botón de liberación de vapor durante el planchado en seco.

Planchado con vapor vertical (E)

- Coloque el selector de temperatura (2) la la posición máxima "•••".
- Sujete la plancha en posición vertical sobre las prendas colgadas o cortinas y pulse el botón de liberación de vapor (4). Una vez pulsado, el botón de vapor se mantiene encendido indicando que el vapor está preparado. Continúe moviendo la plancha cuando planche.

Nunca dirija el vapor hacia las personas o animales domésticos.

Desincrustación (F)

Para mantener la eficacia y prolongar la vida útil de la estación de vapor y para evitar partículas de cal en su ropa, este electrodoméstico está equipado con un indicador de desincrustación (20). Cuando este indicador se enciende y parpadea, puede continuar usando la plancha normalmente, pero recuerde desincrustar el electrodoméstico antes de usarlo la siguiente vez.
- Coloque el electrodoméstico ya frío sobre una superficie plana y quite el tanque de agua de la estación de vapor.
- Tumbe la base de la estación (8) sobre un lateral. Extraiga la tapa de goma (23) del tornillo de drenaje de agua (22).
- Quite la llave (24) y abra el tornillo de drenaje de agua con ella.
- Llene la estación de vapor con 0,5 litros de agua limpia a través del orificio de drenaje de agua y vuelva a atornillarlo.
- Sujete y agite la base de la estación durante al menos 1 minuto.
- Desatornille el orificio de drenaje y drene completamente el agua en una pila. Agite la base durante el drenaje del agua.
- Atornille el orificio de drenaje y empuje la tapa de goma a su posición.
- Ponga la llave en su sitio y vuelva a montar el tanque de agua. Si la luz de aviso se mantiene encendida, repita el procedimiento anterior.

No utilice ningún producto desincrustante ya que podría dañar el electrodoméstico.
Antes de desincrustar o vaciar el electrodoméstico, la plancha debe enfriarse durante no menos de 2 horas para evitar el riesgo de quemaduras.

Limpieza y almacenamiento (G)

Si no va a utilizar el electrodoméstico durante un largo período de tiempo, límpielo y almacénelo correctamente.
- Desenchufe el electrodoméstico de la red eléctrica y vacíe el tanque de agua.
- Abra el tornillo de drenaje de agua con la llave y deje que el agua restante se drene fuera de la base de la estación. Vuelva a atornillarlo y apretarlo.
- Limpie la carcasa de la plancha de vapor y la base de la estación con un trapo limpio y húmedo.
- Enrolle la manguera de vapor (12) y el cable de alimentación (6) alrededor del soporte de almacenamiento de cable (11). Asegúrelos con la abrazadera de metal adjunta.
- Coloque la plancha y cualquier accesorio de nuevo en su sitio original.
- Almacene todo el electrodoméstico en un lugar fresco y seco.
  Después de planchar, coloque el selector de temperatura (4) en la posición "0" y coloque el interruptor de alimentación (7) en la posición "apagado".

Si la suela está sucia, elimine de inmediato cualquier suciedad pasando la plancha caliente sobre un trapo de algodón seco.
Nunca use productos abrasivos o disolventes para la limpieza de la suela u otras partes del aparato.

Advertencias de deposición / eliminación:

Para su transporte, nuestras mercancías cuentan con un embalaje optimizado. Este consiste, por principio, en materiales no contaminantes que deberían ser entregados como materia prima secundaria al servicio local de eliminación de basuras.

Este producto cumple la Directiva de la UE 2012/19/EU. El símbolo del cubo de basura tachado sobre el aparato indica que el producto, cuando finalice su vida útil deberá desecharse separado de los residuos domésticos, llevándolo a un centro de desecho de residuos separado para aparatos eléctricos o electrónicos o devolviéndolo a su distribuidor cuando compre otro aparato similar. El usuario es el responsable de llevar el aparato a un centro de desecho de residuos especiales al finalizar su vida útil. De lo contrario, podrá ser sancionado en virtud de los reglamentos de desecho de residuos vigentes. Si el aparato inutilizado es recogido correctamente como residuo separado, podrá ser reciclado, tratado y desechado de forma ecológica; esto evita un impacto negativo sobre el medio ambiente y la salud, y contribuye al reciclaje de los materiales del producto. Para obtener más información sobre los servicios de desecho de residuos disponibles, contacte con su agencia de desecho de residuos local o con la tienda donde compró el aparato. Los fabricantes e importadores se hacen responsables del reciclaje, tratamiento y desecho ecológico, sea directamente o a través de un sistema público.
Su Ayuntamiento o Municipio le informará sobre posibilidades de deposición/eliminación para los aparatos en desuso.

EN

Thank you for buying Ufesa steam station, carefully read through the operating instructions for the appliance and safeguard them for future reference.

Introduction

These instructions for use contain valuable information about the unique features of this system and some hints to make ironing easier for you.
We hope that you enjoy ironing with this steam station.
Important
Open out the first page of the leaflet, this will help you to understand how the appliance works.
This appliance complies with international safety standards.
This appliance has been designed exclusively for domestic use and must not be used for industrial purposes.
This appliance must only be used only for the purposes for which it was designed, i.e. as an steam station. Any other use will be considered improper and consequently dangerous. The manufacturer will not be held responsible for any damage arising from misuse or improper use.

General safety instructions

- The steam station must not be left unattended while it is connected to the supply mains.
- Remove the plug from the socket before filling the appliance with water or before pouring out the remaining water after use.
- The appliance must be used and placed on a stable surface.
- When placed on its stand, make sure that the surface on which the stand is placed is stable.
- The steam station should not be used if it has been dropped, if there are visible signs of damage or if it is leaking water. It must be checked by an authorized Technical Service Centre before it can be used again.
- With the aim of avoiding dangerous situations, any work or repair that the appliance may need, e.g. replacing a faulty mains cable, must only be carried out by qualified personnel from an Authorised Technical Service Centre.
- This appliance can be used by children aged from 8 years and above and persons with reduced physical, sensory or mental capabilities or lack of experience and knowledge if they have been given supervision or instruction concerning use of the appliance in a safe way and understand the hazards involved. Children shall not play with the appliance. Cleaning and user maintenance shall not be made by children without supervision.
- Keep the steam station and its cord out of reach of children less than 8 years of age when it is energized or cooling down.

⚠ CAUTION. !
Hot surface.
Surface is liable to get hot during use.
- This appliance is to be connected and used in accordance with the information stated on its characteristics plate.
- This appliance must be connected to an earthed socket. If it is absolutely necessary to use an extension cable, make sure that it is suitable for 16A and has a socket with an earth connection.
- If the safety fuse fitted in the appliance blows, the appliance will be rendered inoperative. To restore normal operation the appliance will have to be taken to an authorised Technical Service Centre.
- In order to avoid that, under unfavourable mains conditions, phenomena like transient voltage drops or lighting fluctuations can happen, it is recommended that the steam station is connected to a power supply system with a maximum impedance of 0,27Ω. If necessary, the user can ask the public power supply company for the system impedance at the interface point.
- The appliance must never be placed directly under the tap to fill the water tank.
- Unplug the appliance from the mains supply after each use, or if a fault is suspected.
- The electrical plug must not be removed from the socket by pulling the cable.
- Never immerse the steam station in water or any other fluid.
- Do not leave the appliance exposed to weather conditions (rain, sun, frost, etc.)

Description (A)

1. Iron handle
2. Temperature control knob
3. Temperature indicator lamp
4. Steam release button
5. Soleplate
6. Power Cord
7. Iron resting silicon pad
8. Station base
9. Removable water tank
10. Water filling opening with lid
11. Cable storage holder with clamp
12. Steam hose
13. Control panel
14. Steam button LOW
15. Steam button MEDIUM
16. Steam button HIGH
17. On/Off switch
18. Power indicator lamp
19. Water filling indicator
20. Descaling indicator
21. Non-slip rubber foot
22. Water drainage opening with screw
23. Rubber lid
24. Key for drainage screw

Preparations (B)

- Remove all labels or protective covering from the soleplate (5).
- Place the appliance horizontally on a solid, stable surface and place the iron on the resting pad (7).
- Take the water tank (9) out by grabbing the handle underneath the water tank with force and pulling out.
- Open the lid of the water filling opening (10) and fill the water tank with tap water or distilled water up not exceeding the MAX level 1.7 liters.
- Close the lid of the opening and push the water tank completely back into the station base. Make sure it clicks into place properly and is secured to the housing of the steam station.
- Plug the power cord (6) into an earthed socket, a clear beep sound can be heard.

Important
- Normal tap water can be used.
  To prolong the optimum steam function, mix tap water with distilled water 1:1. If the tap water in your district is very hard, mix tap water with distilled water 1:2. You can inquire about the water hardness with your local water supplier.
- To avoid damage or contamination of the water tank, do not put perfume, vinegar, starch, descaling agents, additives or any other type of chemical product into the water tank.

Any damage caused by the incorrect use of the products aforementioned, will make the guarantee void.
- The iron is not designed to rest on its heel, please always place it on the resting pad (7) during use.
- During its first use the iron may produce certain vapors and odors, along with white particles on the soleplate, this is normal and will only last for a short while.

Temperature setting (C)

- Check the ironing instruction label on the garment to determine the correct ironing temperature.
- Turn the temperature control knob (2) to the intended setting.

•	Synthetics
••	Silk-Wool
•••	Cotton-Linen

- The temperature pilot lamp (3) remains on while the iron is heating up and goes out as soon as the iron reaches the selected temperature.

Tips:
- Sort your garments out based on their cleaning symbol labels, always starting with clothes that have to be ironed at the lowest temperature.
- If you are not sure what the garment is made of then begin ironing at a low temperature and decide on the correct temperature by ironing a small section not usually seen when worn.

Steam ironing (D)

- Fill the water tank with water and set the desired temperature as described above.
- Insert the power plug into the wall socket and press the On/Off switch (17) to switch on the appliance. The power indicator lamp (18) lights up red and the steam button indicator light turns blue and blinks on LOW steam position (14). Pump starts to work and pumping sound can be heard which is normal and will stop after water is pumped from water tank to station.
- Press the steam release button (4) to release steam.
- If you wish a higher steam level, press the steam button MEDIUM (15) or HIGH (16). The corresponding indicator lamp of the steam button blinks as soon as it is pressed, once it stops blinking and keeps lit, it indicates that the appliance is ready for steam ironing.
- When there is insufficient water left in the water tank, the steam generation stops and the water filling indicator (19) lights up with an audible beep. The selected steam button indicator goes off. In this case, please refill the water tank with water.
- After you finish your ironing work, place the iron back to its resting pad. Press down the On/Off switch (17) for a few seconds to switch the appliance off. Set the temperature control knob to MIN position and disconnect the plug from socket.
- Let the appliance cool down before storage.

Attention:
- The appliance has a AUTO-SHUT OFF function by which the appliance will automatically switch off if no any button pressing or other action for a period of around 10 minutes.
- Steam ironing is only possible at higher temperature settings between •• and MAX, if lower temperature setting is selected, water dripping will occur from the soleplate.
- If there is no any water in the water tank (11) and you press down the steam release button (1), this could potentially damage the appliance.
- It takes around 3 minutes for water heating up and steam ready to use.
- Wait for a few seconds as interval between each pressing of the steam release button for better steam performance.
- During steam ironing when water tank is empty, a louder pumping sound can be heard and it is normal, please refill the water tank with water.
- If the steam function has not been used for some time, the steam condensed in the steam hose transforms into water. When restarting the steam function, water droplets at the soleplate may occur, so an old clean cloth is recommended to be used in the beginning.
- Do not use the steam function when ironing colored silk, this could cause stains.
- Garments made of 100% pure wool can be ironed using steam by setting the temperature control knob to the MAX setting and laying a dry towel between the garment and the iron. It is recommended to iron such wool garments inside out to avoid "shine" effect.
- Always avoid to iron on metal parts, such as zippers, rivets or metal buttons as they could damage the soleplate.

Dry ironing

- Keep the water tank (9) empty. Plug the plug into a wall socket and push the On/Off switch (17) to switch on the appliance.
- Turn the temperature control knob (2) to intended temperature setting and start the dry ironing process once the temperature indicator light goes off.

Do not press the steam release button during dry ironing.

Vertical steam ironing (E)

- Set the temperature control knob (2) to the "•••" or max position.
- Hold the iron in vertical position on the hanging garments or curtains and press the steam release button (4) once selected steam button keeps lit indicating steam is ready, continue to move the iron when ironing.

Never direct the steam at people or pets.

Descaling (F)

To maintain efficiency and extend the operating life of the steam station and to avoid scale particles on you garments, this appliance is equipped with a descaling indicator (20), when this indicator lights up and flashes, you can continue using your iron normally, but please remember to descale the appliance before using it next time.
- Place the cooled down appliance on an flat surface and remove water tank from the steam station.
- Turn the station base (8) on its side. Pull out the rubber lid (23) on the water drainage screw (22).
- Remove the key (24) and open the water drainage screw with it.
- Fill the steam station with 0.5 L clean water through water drainage opening and screw on it again.
- Hold and shake the station base for at least 1 minute.
- Screw off the drainage opening and let water drain out into a sink completely. Shake the base during water draining.
- Screw on the drainage opening and push the rubber lid back.
- Put the key back to its place and reassemble the water tank. If the warning light remains lit, repeat the above procedure.

Do not use any descaling products, these could damage the appliance.
Before descaling or empty the appliance, the iron must cool down for not less than 2 hours in order to avoid the risk of burns.

Cleaning and Storing (G)

If you will not use the appliance for a long time, please clean and store it away correctly.
- Unplug the appliance from mains supply and empty the water tank.
- Open the water drainage screw with the key and let the remaining water drain out of the station base. Screw on and tighten it again.
- Wipe and clean the housing of the steam iron and station base with a clean wet cloth.
- Wind the steam hose (12) and the power cord (6) around the cable storage holder (11), secure them with the metal clamp attached.
- Put the iron and any accessory back to their original place.
- Store the whole appliance in a cool and dry place.
  After ironing, set the temperature control knob (4) to the "0" position and turn the power switch (7) to "off" position.

If the soleplate is soiled with dirt or scale, immediately rub off any residue by running the hot iron over dry cotton cloth.
Never use abrasive products or solvents for cleaning of the soleplate and other parts of the appliance.

ADVICE ON DISPOSAL:

Our goods come in optimized packaging. This basically consists in using non-contaminating materials which should be handed over to the local waste disposal service as secondary raw materials.

This product complies with EU Directive 2012/19/EU. The crossed wheelie bin symbol shown on the appliance indicates that when it comes to dispose of the product it must not be included in with household refuse. It must be taken to a special refuse collection point for electric and electronic appliances or returned to the distributor when purchasing a similar appliance. Under current refuse disposal regulations, users who fail to take discarded appliances to special refuse collection points may be penalized. Correct disposal of discarded appliances means that they can be recycled and processed ecologically, helping the environment and allowing materials used in the product to be reused. For more information on available waste disposal schemes contact your local refuse service or the shop where the product was purchased. Manufacturers and importers are responsible for ecological recycling, processing and disposal of products, whether directly or via a public system.
Your local town council can provide you with information about how to dispose of obsolete appliances.

FR

Nous vous remercions d'avoir fait l'achat d'une centrale vapeur Ufesa. Veuillez lire attentivement la notice d'emploi de l'appareil et conservez-la pour pouvoir la consulter ultérieurement.

Introduction

Cette notice d'emploi contient des informations importantes sur les fonctions exclusives de l'appareil et des conseils pour vous faciliter le repassage.
Nous espérons que vous apprécierez le repassage avec votre centrale vapeur.
Important
Consultez la première page du livret pour vous aider à comprendre le principe de fonctionnement de l'appareil.
Cet appareil est conforme aux normes internationales de sécurité.
Cet appareil est exclusivement conçu pour une utilisation domestique et ne doit en aucun cas être utilisé à des fins industrielles.
Cet appareil ne doit être utilisé que pour l'usage auquel il est destiné, c'est-à-dire comme centrale vapeur. Tout autre usage est considéré comme inapproprié et en conséquence, dangereux. Le fabricant décline toute responsabilité pour tout dommage résultant d'une utilisation inappropriée ou abusive.

Consignes générales de sécurité

- La centrale vapeur ne doit pas être laissée sans surveillance lorsqu'elle branchée sur le secteur.
- Débranchez la fiche de la prise de courant avant de remplir l'appareil d'eau ou de vider l'eau restante après son utilisation.
- L'appareil doit être posé et utilisé sur une surface stable.
- Lorsqu'il est posé sur son support, assurez-vous que la surface sur laquelle le support repose est stable.
- Ne pas utiliser la centrale vapeur si elle est tombée, si elle présente des dommages apparents ou si elle fuit. Dans ce cas, l'appareil devra être examiné par un centre d'assistance technique agréé avant toute réutilisation.
- Afin d'éviter les situations dangereuses, toute maintenance ou réparation nécessaire de l'appareil, par ex. le remplacement d'un câble secteur défectueux, doit uniquement être effectuée par le personnel qualifié d'un centre d'assistance technique agréé.
- Cet appareil peut être utilisé par des enfants de plus de 8 ans et des personnes ayant un handicap physique, sensoriel ou mental, ou bien un manque d'expérience et de connaissances, s'ils ont reçu des explications ou des instructions sur la façon d'utiliser l'appareil de manière sécurisée et qu'ils en comprennent les risques encourus. Les enfants ne doivent pas jouer avec l'appareil. Le nettoyage et l'entretien ne doivent pas être entrepris par des enfants sans surveillance.
- Tenir la centrale vapeur et son cordon hors de portée des enfants de moins de 8 ans lorsqu'elle est branchée ou lorsqu'elle refroidit.

⚠ ATTENTION ! !
Surface chaude.
La surface est susceptible d'être chaude lors de l'utilisation.
- Cet appareil doit être branché et utilisé conformément aux informations indiquées sur sa plaque signalétique.
- Cet appareil doit être obligatoirement branché sur une prise électrique avec terre. Si vous devez utiliser une rallonge, assurez-vous qu'elle est adaptée à une intensité de 16 A et qu'elle est pourvue d'une prise de terre.
- Si le fusible de sécurité intégré vient à sauter, l'appareil ne pourra plus fonctionner. Pour le faire remettre en état, confiez l'appareil à un centre de service technique agréé.
- Pour éviter que cela ne se produise, dans des conditions défavorables du secteur, où des phénomènes comme des baisses transitoires de tension ou des sautes de courant dues à la foudre peuvent survenir, il est conseillé de brancher la centrale vapeur à un circuit électrique présentant une impédance maximale de 0,27Ω. L'utilisateur peut s'il y a lieu se renseigner auprès de l'entreprise de fourniture d'électricité concernant l'impédance du circuit au niveau du point d'interface.
- L'appareil ne doit jamais être posé directement sous le robinet pour remplir le réservoir d'eau.
- Débranchez l'appareil du bloc d'alimentation secteur après chaque utilisation ou en cas de défaut suspecté.
- Ne retirez pas la fiche de la prise de courant en tirant sur le câble.
- Ne plongez jamais la centrale vapeur dans l'eau ou tout autre liquide.
- N'exposez jamais l'appareil aux intempéries (pluie, soleil, gelée, etc.).

Description (A)

1. Poignée
2. Bouton de contrôle de température
3. Voyant de température du fer
4. Bouton de dégagement de vapeur
5. Semelle
6. Cordon d'alimentation
7. Repose fer en silicone
8. Support de la centrale
9. Réservoir d'eau amovible
10. Orifice de remplissage du réservoir avec couvercle
11. Support de rangement du câble avec bride
12. Flexible de vapeur
13. Tableau de contrôle
14. Bouton de vapeur LOW (basse)
15. Bouton de vapeur MEDIUM (moyenne)
16. Bouton de vapeur HIGH (élevée)
17. Interrupteur marche/arrêt
18. Voyant d'alimentation
19. Voyant de remplissage
20. Voyant de détartrage
21. Pied en caoutchouc antidérapant
22. Orifice de vidange d'eau avec vis
23. Couvercle en caoutchouc
24. Clé pour vis de vidange

Préparation (B)

- Retirez la protection ou toute étiquette de la semelle (5).
- Posez l'appareil en position horizontale sur une surface solide et stable et posez le fer à repasser sur le repose fer (7).
- Dégagez le réservoir d'eau (9) en saisissant et en tirant fermement la poignée située sous le réservoir.
- Ôtez le couvercle de l'orifice de remplissage d'eau (10) et remplissez le réservoir avec de l'eau du robinet ou de l'eau distillée sans dépasser le repère de niveau « max » (1,7 litres).
- Remettez le couvercle et le réservoir bien en place dans le boîtier de la centrale. Veillez à ce que le réservoir fasse un bruit sec en se fixant au logement de la centrale vapeur.
- Branchez le cordon d'alimentation (6) à une prise de courant mise à la terre. Un bip sonore distinct est émis.

Important
- De l'eau normale du robinet peut être utilisée.
  Pour prolonger et optimiser la fonction vapeur, mélangez l'eau du robinet avec la même quantité d'eau distillée 1:1. Si l'eau du robinet de votre région est très calcaire, mélangez l'eau du robinet avec le double d'eau distillée 1:2. Renseignez-vous au sujet de la dureté de l'eau auprès de votre agence locale de distribution d'eau.
- Pour éviter d'abîmer ou de contaminer le réservoir d'eau, n'incorporez pas de parfum, de vinaigre, d'amidon, d'agents détartrants, d'additifs ou tout autre type de produit chimique.

Tout dommage dû à l'utilisation incorrecte des produits mentionnés ci-dessus annulera la garantie.
- Le fer à repasser ne doit pas reposer sur son talon, posez-le toujours sur le repose fer (7) pendant l'utilisation.
- Au cours de sa première utilisation, le fer à repasser peut émettre des vapeurs et des odeurs ainsi que des particules blanches sur sa semelle, ce qui est normal et cessera après un court moment.

Réglage de la température (C)

- Vérifiez les indications de repassage sur l'étiquette du linge pour déterminer la température adaptée de repassage.
- Tournez le bouton de contrôle de température (2) pour l'amener à la position voulue.

•	Synthétique
••	Soie – Laine
•••	Coton – Lin

- Le voyant de contrôle de température (3) reste allumé pendant que le fer chauffe et s'éteint aussitôt que le fer atteint la température sélectionnée.

Conseils :
- Triez les pièces de linge suivant les symboles de conseil de repassage de l'étiquette en commençant toujours par le linge à repasser à la température la plus basse.
- Si vous n'êtes pas sûr de la composition du linge, commencez alors par repasser à basse température et décidez de la température adaptée en repassant une petite partie qui n'est normalement pas visible lorsque le vêtement est porté.

Repassage avec vapeur (D)

- Remplissez le réservoir d'eau et réglez la température au niveau requis comme décrit ci-dessus.
- Branchez la fiche électrique à la prise murale et appuyez sur l'interrupteur marche/arrêt (17) situé sur l'appareil. Le voyant d'alimentation (18) s'allume en rouge et le voyant du bouton de vapeur s'allume en bleu et clignote en position vapeur LOW (14). La pompe se met alors à fonctionner. A ce moment, un son est émis et s'arrête lorsque l'eau a été pompée du réservoir vers la centrale.
- Appuyez sur le bouton de dégagement de vapeur (4) pour émettre la vapeur.
- Pour un niveau de vapeur élevé, appuyez sur le bouton de vapeur MEDIUM (15) ou HIGH (16). Le voyant du bouton de vapeur correspondant clignote aussitôt. Lorsqu'il reste allumé, il indique que le repassage avec vapeur est activé.
- En cas de quantité insuffisante d'eau dans le réservoir, le générateur de vapeur s'arrête et le voyant de remplissage (19) s'allume, suivi d'un bip sonore. Le voyant du bouton de vapeur sélectionné s'éteint. Dans ce cas, remplissez le réservoir d'eau.
- Après le repassage, reposez le fer sur le patin en silicone. Appuyez sur l'interrupteur marche/arrêt (17) pendant quelques secondes pour éteindre l'appareil.

A

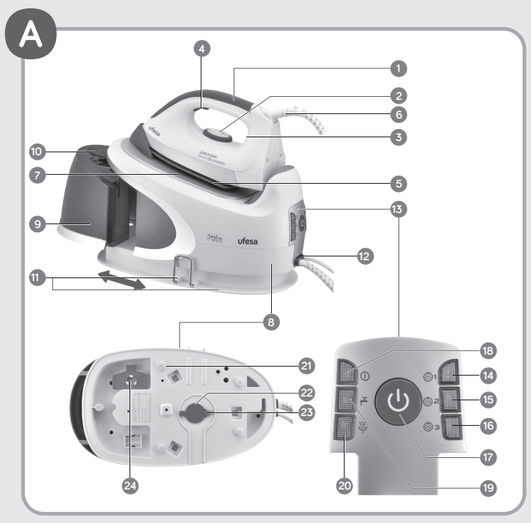

B

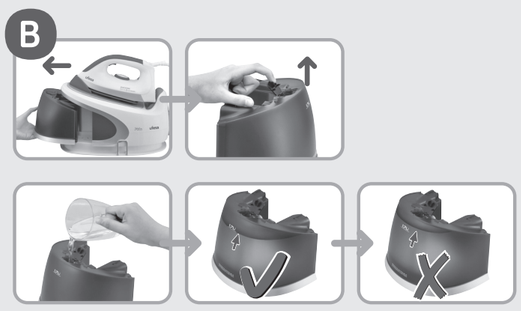

C

D

E

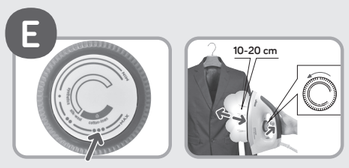

F

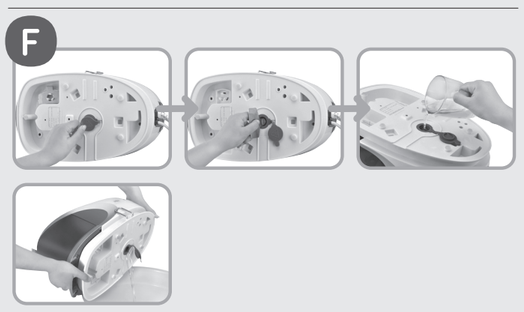

G

Réglez le bouton de réglage de température à la position MIN et débranchez la fiche de la prise murale.
- Laissez reposer l'appareil avant de le ranger.

Attention :
- L'appareil dispose d'une fonction d'arrêt automatique (AUTO-SHUT OFF) où il s'éteint automatiquement si aucun bouton n'a été enfoncé ou aucune action n'a été effectuée sur l'appareil pendant environ 10 minutes.
- Le repassage avec vapeur est possible à des réglages de température élevée uniquement entre les positions •• et MAX. Si la température est réglée en position basse, l'eau s'écoulera par la semelle.
- Si le réservoir d'eau (11) est vide et que vous appuyez sur le bouton de dégagement de vapeur (1), cela risque d'endommager l'appareil.
- Il faut environ 3 minutes pour que l'eau chauffe et que la vapeur soit disponible.
- Attendez quelques secondes avant d'appuyer à chaque fois que le bouton de dégagement de vapeur pour un meilleur repassage avec vapeur.
- Pendant le repassage avec vapeur, si le réservoir d'eau est vide, un signal sonore est émis, ce qui est normal. Dans ce cas, remplissez le réservoir d'eau.
- Si la fonction repassage avec vapeur n'a pas été activée pendant une certaine période, la vapeur qui s'est condensée dans le flexible de vapeur se transforme en eau. Lorsque la fonction repassage avec vapeur est réactivée, des gouttelettes d'eau peuvent s'écouler par la semelle. De ce fait, il est recommandé d'utiliser un vieux tissu propre au début du repassage.
- N'utilisez pas la fonction vapeur lors du repassage de vêtements en soie colorée, car des tâches pourraient apparaître.
- Vous pouvez utiliser la fonction vapeur pour repasser des vêtements en 100% pure laine en réglant le bouton de température à la position MAX et en insérant une serviette sèche entre le vêtement et le fer. Il est recommandé de repasser ce type de vêtements sur l'envers pour éviter un effet « brillant ».
- Évitez toujours de repasser les parties en métal, telles que les fermetures, les rivets et les boutons en métal, car ils pourraient endommager la semelle.

Repassage à sec

- Laissez le réservoir d'eau (9) vide. Branchez la fiche électrique à une prise murale et appuyez sur l'interrupteur marche/arrêt (17) pour mettre l'appareil sous tension.
- Réglez le bouton de température (2) au niveau de température requis et commencez le repassage lorsque le voyant de température s'allume.

N'appuyez pas sur le bouton de dégagement de vapeur pendant le repassage à sec.

Repassage vapeur verticale E

- Réglez le bouton de contrôle de température (2) sur la position « ••• » ou « max ».
- Placez le fer à repasser en position verticale sur les vêtements ou les rideaux suspendus et appuyez sur le bouton de dégagement de vapeur (4) lorsque le voyant du bouton de vapeur est allumé et indique que la vapeur est disponible. Continuez à déplacer le fer pendant le repassage.

Ne dirigez jamais la vapeur sur des personnes ou des animaux domestiques.

Détartrage F

Afin de maintenir l'efficacité et prolonger la durée de vie de la centrale vapeur et éviter des particules de tartre sur vos vêtements, cet appareil est équipé d'un témoin d'entartrage (20). Lorsque celui-ci s'allume et clignote, vous pouvez continuer à utiliser votre fer normalement, mais veillez à détartrer l'appareil avant la prochaine utilisation.
- Posez l'appareil refroidi sur une surface plane et retirez le réservoir de la centrale à vapeur.
- Tournez le support de la centrale (8) sur le côté, retirez le couvercle en caoutchouc (23) de la vis de vidange (22).
- Retirez la clé (24) et utilisez-la pour ôter la vis de vidange.
- Remplissez la centrale vapeur avec 0,5 l d'eau non contaminée par l'orifice de vidange, puis remettez la vis.
- Secouez le boîtier de la centrale pendant environ 1 minute.
- Dévissez l'orifice de vidange et laissez toute l'eau s'écouler dans un évier. Secouez le boîtier pendant la vidange.
- Vissez l'orifice de vidange et remettez le couvercle en caoutchouc.
- Remettez la clé en place et réassemblez les parties du réservoir d'eau. Si le voyant d'alarme reste allumé, répétez la procédure décrite ci-dessus.

N'utilisez pas de produits de détartrage, qui pourraient endommager l'appareil.
Avant de détartrer ou de vider l'appareil, le fer doit avoir refroidi pendant au moins 2 heures pour éviter tout risque de brûlure.

Nettoyage et rangement G

Si vous ne comptez pas utiliser l'appareil pendant une longue période, nettoyez et rangez-le convenablement.
- Débranchez l'appareil et videz le réservoir d'eau.
- Retirez la vis de l'orifice de vidange avec la clé et laissez le reste d'eau s'écouler hors du boîtier support de la centrale. Revissez et resserrez.
- Nettoyez le boîtier du fer à vapeur et du support de la centrale avec un chiffon propre et humide.
- Enroulez le flexible de vapeur (12) et le cordon d'alimentation (6) autour du support de rangement du câble (11), puis fixez-les avec la bride métallique fournie.
- Remettez le fer et les accessoires en place.
- Rangez l'appareil dans un endroit frais et sec.

Après le repassage, placez le bouton de contrôle de température (4) sur la position « 0 » et amenez l'interrupteur d'alimentation (7) à la position « off ».

Si la semelle est encrassée ou entartrée, frottez-la immédiatement à chaud avec un chiffon en coton sec pour éliminer les résidus.
N'utilisez jamais de produits abrasifs ni de solvants pour le nettoyage de la semelle et les autres pièces de l'appareil.

Remarques concernant le dépôt/élimination des déchets :

Toutes nos marchandises sont conditionnées dans un emballage optimisé pour le transport. En principe, ces emballages sont composés de matériaux non polluants qui devront être déposés comme matière première secondaire au Service Local d'élimination des déchets.

Produit aux normes de la Directive de l'UE 2012/19/EU. Le logo « poubelle » apposé sur l'appareil indique que tout appareil électroménager hors d'usage ne doit pas être jeté dans les déchets ménagers mais être déposé dans un centre de collecte de déchets d'appareils électriques ou électroniques ou qu'il doit être remis à votre vendeur à l'occasion de l'achat d'un nouvel appareil. Il incombe à l'utilisateur de déposer lui-même l'appareil hors d'usage dans un centre de collecte spécialement prévu à cet effet, faute de quoi, celui-ci risque de se voir sanctionné pour manquement au règlement en vigueur concernant les déchets. Si l'appareil hors d'usage est correctement collecté comme déchet trié, il pourra être recyclé, traité et éliminé écologiquement évitant ainsi tout impact négatif sur l'environnement tout en contribuant au recyclage des matériaux qui composent le produit. Pour toutes informations relatives aux Services d'élimination des déchets, adressez-vous à la déchetterie de votre ville ou à votre vendeur habituel. Les fabricants et les importateurs réalisent le recyclage, le traitement et l'élimination écologique, soit directement soit par l'intermédiaire d'un système public.
Pour toute information concernant le dépôt et l'élimination des appareils usagés, renseignez-vous auprès de la Mairie de votre Commune ou de la Préfecture de votre Département.

PT

Agradecemos a aquisição do ferro a vapor Ufesa, leia cuidadosamente as instruções de funcionamento do aparelho e guarde-as para consulta posterior.

Introdução

Estas instruções de utilização contêm informação importante sobre as características únicas deste sistema e algumas dicas em como tornar a passagem a ferro mais fácil para si.
Esperamos que goste de utilizar esta estação a vapor.
Important
Abra a primeira página do folheto, isto irá ajudá-lo a entender como funciona o aparelho.
Este aparelho está de acordo com as normas de segurança internacionais.
Este aparelho foi concebido exclusivamente para o uso doméstico e não deve ser utilizado para fins industriais.
Este aparelho deve apenas ser usado em funções para as quais foi projectado, p.ex. como um gerador de vapor. Qualquer outra utilização será considerada incorrecta e consequentemente perigosa. O fabricante não será responsável por qualquer dano resultante de má ou incorrecta utilização.

Instruções de segurança gerais

- O gerador de vapor não deverá ser deixado sem supervisão quando estiver ligado à electricidade.
- Retire a ficha da tomada antes de encher o aparelho com água ou antes de despejar a água restante após o seu uso.
- O aparelho deve ser usado e colocado numa superfície estável.
- Quando colocado no seu suporte, garanta que a superfície desta é uma mesa.
- O gerador de vapor não deverá ser usado se tiver caído, se apresentar vestígios visíveis de danos ou se estiver a pingar água. Deverá ser verificado por um Centro de Serviço Técnico antes de poder ser novamente usado.
- Para evitar situações perigosas, qualquer trabalho ou reparação que o aparelho precise, como substituição do cabo eléctrico defeituoso, deverá ser apenas efectuado por pessoal qualificado de um Centro de Serviço Técnico Autorizado.
- Este aparelho pode ser usado por crianças com 8 anos ou mais e pessoas com capacidades físicas, motoras e mentais reduzidas e sem experiência ou conhecimentos, se tiverem supervisão e instrução adequada para a utilização segura do aparelho e que compreendam todos os riscos envolvidos. As crianças não devem brincar com este aparelho. A limpeza e a manutenção do aparelho não devem ser efectuadas por crianças sem supervisão.
- Mantenha o gerador de vapor e o respectivo cabo de ligação fora do alcance das crianças com menos de 8 anos, quando estiver ligado ou a arrefecer.

⚠ CUIDADO.
Superfície quente.
A superfície aquece com a utilização.
- Este aparelho deve ser ligado e usado de acordo com a informação na sua placa informativa.
- Este aparelho deve ser ligado a uma tomada com ligação terra. Se for absolutamente necessária a utilização de uma extensão, garanta que está adequada para 16A e apresenta uma tomada com ligação terra.
- Se o fusível de segurança do aparelho rebentar, o aparelho ficará inoperativo. Para recuperar o funcionamento normal, o aparelho terá de ser levado para um Centro de Serviço Técnico.
- Para evitar tal situação, em condições de alimentação desfavoráveis, poderão ocorrer fenómenos como quedas de tensão variáveis ou flutuações de luz. Recomenda-se que o gerador de vapor seja ligado a um sistema de alimentação de potência com uma impedância máxima de 0,27Ω. Se necessário, o utilizador poderá requisitar à empresa de abastecimento de energia uma impedância do sistema no ponto de interface.
- O aparelho nunca deverá ser colocado directamente por baixo da tomada para encher o tanque de água.
- Desligue o aparelho da alimentação principal após cada utilização, ou se for suspeitada uma falha.
- A ficha eléctrica não deverá ser retirada da tomada através de puxões do cabo.
- Nunca mergulhe o gerador de vapor em água ou qualquer outro líquido.
- Não deixe o aparelho exposto a condições atmosféricas (chuva, sol, gelo, etc.).

Descrição A

1. Pega do ferro
2. Botão de controlo de temperatura
3. Luz indicadora da temperatura
4. Botão de libertação de vapor
5. Chapa
6. Cabo de alimentação
7. Almofada de silicone de descanso do ferro
8. Estação de base
9. Tanque de água removível
10. Abertura para enchimento de água com tampa
11. Suporte de armazenamento do cabo com braçadeira
12. Mangueira de vapor
13. Painel de controlo
14. Botão do vapor LOW (Baixo)
15. Botão do vapor MEDIUM (Médio)
16. Botão do vapor HIGH (Alto)
17. Interruptor On/Off (Ligar/Desligar)
18. Luz indicadora de energia
19. Indicador de enchimento de água
20. Indicador de descalcificação
21. Suporte de borracha anti-derrapante
22. Abertura para drenagem de água com parafuso
23. Tampa de borracha
24. Chave para parafuso de drenagem

Preparações B

- Retire todas as etiquetas ou coberturas protectoras da chapa (5).
- Coloque o aparelho horizontalmente numa superfície estável e sólida e coloque o ferro na almofada de descanso (7).
- Retire o tanque de água (9) agarrando com força a pega por baixo do tanque e puxando para fora.
- Abra a tampa da abertura para enchimento de água (10) e encha o tanque de água com água da torneira ou água destilada não excedendo o nível MAX de 1,7 litros.
- Feche a tampa da abertura e empurre o tanque de água até ao fim na estação de base. Certifique-se que faz clique ao encaixar devidamente e que está alojado em segurança na estação de base.
- Ligue o cabo de alimentação (6) a uma tomada de terra, poderá ser ouvido claramente um sinal sonoro.

Importante
- Pode ser usada água normal da torneira.
  Para prolongar uma óptima funcionalidade de vapor, misture água da torneira com água destilada numa proporção de 1:1. Se a água da torneira na sua zona for muito dura, misture na proporção de 1:2 com água destilada. Pode saber a dureza da água no seu abastecedor de água local.
- Para evitar danos ou contaminação da água do tanque, não adicione perfume, vinagre, amido, agentes descalcificantes, aditivos ou outro tipo de produtos químicos no tanque de água.

Quaisquer danos provocados pela utilização incorrecta dos produtos acima mencionados inutilizarão a garantia.
- O ferro não foi concebido para descansar no seu fundo, coloque-o sempre na almofada de descanso (7) durante a utilização.
- Durante a primeira utilização o ferro poderá produzir certos vapores e odores, juntamente com partículas brancas na chapa. Esta situação é normal e irá durar apenas algum tempo.

Configuração da temperatura C

- Verifique a etiqueta de instruções de engomar na para determinar a temperatura correcta para engomar.
- Rode o botão do controlo da temperatura (2) para a posição adequada.

•	Sintéticos
••	Seda-Lã
•••	Algodão-Linho

- A luz piloto da temperatura (3) mantém-se ligada enquanto o ferro está a aquecer e apaga-se mal o ferro alcance a temperatura seleccionada.

Dicas:
- Ordene a sua roupa baseada nas suas etiquetas de símbolo de limpeza, a começar sempre com as roupas que tenham de ser engomadas à temperatura mais reduzida.
- Se não tiver certeza do que for feita alguma roupa comece a engomá-la com temperatura reduzida e decida a temperatura correcta engomando uma pequena secção que não se veja ao usar.

Engomar a vapor D

- Encha o tanque com água e seleccione a temperatura desejada como descrito acima.
- Insira a ficha na tomada da parede e prima o interruptor On/Off (Ligar/Desligar) (17) para ligar o aparelho. A luz indicadora de energia (18) acende-se vermelha e a luz do indicador do botão de vapor acende-se azul e pisca na posição de vapor LOW (Baixo) (14). A bomba começa a trabalhar e pode ouvir-se o som do bombeamento, o que é normal, e irá parar depois de a água ter bombeado do tanque de água para a estação.
- Pressione o botão de libertação de vapor (4) para o libertar.
- Se quiser um nível superior de vapor, prima o botão de vapor MEDIUM (Médio) (15) ou HIGH (Alto) (16). A correspondente luz indicadora do botão de vapor pisca assim que é premida, quando deixa de piscar e se mantém acesa indica que o aparelho está pronto para engomar a vapor.
- Quando não há água suficiente no tanque de água, deixa de se gerar vapor e o indicador de enchimento de água (19) acende-se e ouve-se um sinal sonoro. O botão de vapor seleccionado desliga-se. Neste caso, volte a encher o tanque com água.
- Quando terminar de engomar, coloque o ferro na almofada de descanso. Pressione o interruptor On/Off (Ligar/Desligar) (17) durante alguns segundos para desligar o aparelho. Coloque o botão de controlo da temperatura na posição MIN e desligue a ficha da tomada.
- Deixe o aparelho arrefecer antes de o armazenar.

Atenção:
- O aparelho tem uma função de AUTO-SHUT OFF (Desligar automático) com a qual o aparelho é automaticamente desligado se não for pressionado nenhum botão ou for feita qualquer acção num período de 10 minutos.
- É apenas possível engomar a vapor a altas temperaturas entre •• e MAX, se estiver selecionada uma temperatura baixa, pode pingar água da chapa.
- Se não houver água no tanque (11) e pressionar o botão de libertação de vapor (1), isto pode potencialmente danificar o aparelho.
- Demora cerca de 3 minutos até a água aquecer e o vapor estar pronto a ser usado.
- Dê alguns segundos de intervalo entre cada pressão para libertar vapor para um melhor desempenho do vapor.
- Quando o tanque de água estiver vazio enquanto engomar a vapor, pode ser ouvido um som mais alto de bombeamento, e isso é normal, encha o tanque com água.
- Se a função de vapor não tiver sido usada durante algum tempo, o vapor condensado na mangueira do vapor transforma-se em água. Quando reiniciar a função de vapor, podem ocorrer gotículas de água na chapa, por isso é recomendado que use um pano velho e limpo no início.
- Não utilize a função de vapor quando engomar seda de cor, pode causar manchas.
- Tecidos 100% algodão podem ser engomados utilizando vapor, definido o botão de controlo da temperatura para MAX e colocando uma toalha seca entre o tecido e o ferro. É recomendado que ao engomar tecido em lã, se engome do avesso para evitar o efeito "brilho".
- Evite sempre engomar peças metálicas, tal como fechos éclair ou botões de metal já que podem danificar a chapa.

Engomar a seco

- Mantenha o tanque de água (9) vazio. Insira a ficha na tomada da parede e prima o interruptor On/Off (Ligar/Desligar) (17) para ligar o aparelho.
- Rode o botão de controlo de temperatura (2) para definir a temperatura desejada e comece a engomar a seco quando a luz do indicador de temperatura se apagar.

Não prima o botão de libertação de vapor enquanto engomar a seco.

Engomar a vapor na vertical E

- Defina o botão de controlo de temperatura (2) para a posição máxima "•••".
- Segure o ferro na posição vertical em tecidos pendurados ou cortinados e prima o botão de libertação de vapor (4) assim que o botão de vapor seleccionado estiver aceso indicando que o vapor estava pronto, continuando a mover o ferro enquanto engoma.

Nunca direcione o vapor para pessoas ou animais.

Descalcificação F

Para manter a eficácia e aumentar o tempo útil de funcionamento da estação de vapor e para evitar partículas de calcário na sua roupa, este aparelho está equipado com um indicador de descalcificação (20), quando este indicador acende e pisca, poderá continuar a engomar normalmente, mas lembre-se de descalcificar o aparelho antes de o usar da próxima vez.
- Coloque o aparelho já arrefecido numa superfície plana e retire o tanque de água da estação de vapor.
- Ligue a estação de base (8), retire a tampa de borracha (23) no parafuso de drenagem da água (22).
- Retire a chave (24) e abra o parafuso de drenagem da água com ela.
- Encha a base de vapor com 0,5 litros de água limpa pela abertura para drenagem de água e volte a aparafusar.
- Segure e abane a estação de base pelo menos 1 minuto.
- Desaparafuse a abertura para drenagem e deixe a água sair totalmente para a pia. Abane a base enquanto drena a água.
- Aparafuse a abertura de drenagem e volte a colocar a tampa de borracha.
- Volte a colocar a chave no seu lugar e volte a montar o tanque de água. Se a luz de aviso permanecer acesa, repita o procedimento acima.

Não utilize quaisquer produtos de descalcificação, estes podem danificar o aparelho.
Antes de descalcificar ou esvaziar o aparelho, o ferro deve arrefecer pelo menos durante 2 horas de forma a evitar riscos de queimaduras.

Limpeza e Armazenamento G

Se não vai utilizar o aparelho durante um longo período, limpe e armazene-o correctamente.
- Desligue o aparelho da rede eléctrica e esvazie o tanque de água.
- Desaparafuse o parafuso de drenagem da água com a chave e deixe sair a água que restante na estação de base. Volte a aparafusar e apertar o parafuso.
- Limpe a estrutura do ferro a vapor e da estação de base com um pano húmido limpo.
- Arreje a mangueira a vapor (12) e o cabo de alimentação (6) em redor do suporte de armazenamento do cabo (11), segure com a braçadeira de metal anexada.
- Coloque o ferro e quaisquer acessórios de volta nos seus lugares originais.
- Armazene todo o aparelho num local fresco e seco.

Depois de engomar, coloque o botão de controlo de temperatura (4) ma posição "0" e rode o interruptor de energia (7) para a posição "off" (desligado).

Se a chapa estiver suja com poeiras ou detritos, limpe-a imediatamente através da passagem do ferro quente num pano húmido.
Nunca use produtos abrasivos ou solventes para limpeza da chave e outras peças do aparelho.

Advertências de deposição / eliminação:

Para o seu transporte, as nossas mercadorias contam com uma embalagem optimizada. Esta consiste - em princípio - em materiais não contaminantes que deveriam ser entregues como matéria prima secundaria ao serviço local de eliminação de lixos.

Este produto cumpre a Directiva da UE 2012/19/EU. O símbolo de um caixote de lixo riscado sobre o aparelho indica que o produto, quando finalize a sua vida útil, deverá deitarse fora separado dos resíduos domésticos, levando -o a um centro de materiais residuais com separação de aparelhos eléctricos e electrónicos ou devolvendo -o ao seu fornecedor ao comprar outro aparelho similar. É ao usuário que lhe corresponde a responsabilidade de levar o aparelho a um centro de materiais residuais especiais ao arfinaliz a sua vida útil. Caso Caso, poderá ser sancionado em virtude dos regulamentos de materiais residuais vigentes. Se o aparelho inutilizado for recolhido correctamente como resíduo separado, poderá ser reciclado, tratado e eliminado de forma ecológica; isto evita um impacto negativo sobre o meio ambiente e a saúde, e contribui á reciclagem dos materiais do produto. Para obter mais informação sobre os serviços de materiais residuais disponíveis, contacte com a sua agência de materiais residuais local ou com a loja onde comprou o aparelho. Os fabricantes e os importadores tornam -se responsáveis pela reciclagem, tratamento e eliminação ecológica, seja directamente ou através de um asistem público.
A sua Câmara ou Município informar -lhe -á sobre as spossibilidade de deposição / eliminação para os aparelhos que já não se usam.

HU

Köszönjük, hogy Ufesa gőzvasalót vásárolt. Kérjük, figyelmesen olvassa el a készülék kezelési utasítását, és későbbi felhasználás céljából őrizze meg.

Bevezetés

A jelen használati utasítás hasznos információkkal szolgál a készülék egyedi funkcióival kapcsolatban, és tanácsokat is tartalmaz, melyek betartásával a vasalás könnyebbé tehető.
Reméljük, hogy öröme telik majd a gőzvasalóval végzett vasalásban.

Fontos
Nyissa ki a könyvecskét az első oldalon, mely segít annak megértésében, hogyan működik a készülék.
A készülék megfelel a nemzetközi biztonsági szabványoknak.
Ez a készülék kizárólag háztartási használatra lett kifejlesztve, és tilos ipari célokra használni.
A készüléket kizárólag rendeltetésszerűen – azaz gőzállomásként - szabad használni. Minden egyéb használat nem rendeltetésszerűnek, és ily módon veszélyesnek minősül. A gyártó nem vonható felelősségre a nem rendeltetésszerű, illetve nem megfelelő használatból eredő károkért.

Általános biztonsági utasítások

- A gőzállomást nem szabad őrizetlenül hagyni, ha az elektromos hálózatra van csatlakoztatva.
- Húzza ki a dugót az aljzatból, mielőtt feltöltené vízzel a készüléket, illetve mielőtt a használat után kiöntené a maradék vizet.
- A készüléket stabil felületen kell használni és tárolni.
- Ha az állványra helyezik, ellenőrizze, hogy a felület, amire az állványt helyezte, stabil.
- Ne használja a gőzállomást, ha előzőleg leejtette, és sérülésre utaló nyomok láthatók rajta, vagy ha víz szivárog belőle. Vizsgáltassa meg a kijelölt műszaki szervizközpontban, mielőtt ismét használná.
- A veszélyes helyzetek elkerülése érdekében a készüléken mindenfajta műveletet vagy javítást, mint például a hibás tápkábel cseréje, kizárólag a kijelölt műszaki szervizközpont képesített munkatársai végezhetnek.
- Éven felüli gyermekek, továbbá testi, érzékszervi vagy szellemi fogyatékkal élők, illetve tapasztalat vagy ismeretek hiányában hozzá nem értő személyek használhatják a készüléket megfelelő felügyelet vagy a biztonságos használatra vonatkozó útmutatások mellett, amennyiben tisztában vannak a használattal járó veszélyekkel. Ügyeljen, hogy a gyermekek ne használják a készüléket játékszerként. A készülék tisztítását és karbantartását gyermekek kizárólag felügyelet mellett végezhetik.
- Ne tartsa az áramforráshoz csatlakoztatott vagy még meleg gőzállomást és annak tápkábelét 8 éven aluli gyermekek által elérhető helyen.

⚠ VIGYÁZAT!
Forró felület.
A felület a használat során felforrósodhat.
- A készüléket az adattáblán feltüntetett adatoknak megfelelően kell áramforráshoz csatlakoztatni és használni.
- A készüléket földelt csatlakozó aljzathoz kell csatlakoztatni. Ha nem kerülhető el a hosszabbító használata, akkor ellenőrizze, hogy a hosszabbító megfelel a16 amperes biztosítéknak, és az aljzat földelt csatlakozással rendelkezik.
- Ha a készülékbe szerelt biztosíték leolvad, akkor a készülék nem fog működni. Ilyenkor a készülék normál működésének visszaállítása érdekében a készüléket meghatalmazott Műszaki szervizközpontnak kell átadni.
- Annak elkerülése érdekében, hogy kedvezőtlen elektromos hálózati feltételek esetén átmeneti feszültségesések vagy fényrezgések következzenek be, javasoljuk, hogy a gőzállomást 0,27Ω maximális impedanciájú tápellátó rendszerhez csatlakoztassák. Amennyiben szükséges, a felhasználó lekérheti az elektromos közművállalattól a rendszer impedanciájának értékét a csatlakozási ponton.
- A készülék sohasem helyezhető közvetlenül a csap alá, és a víztartály nem tölthető fel csapvízzel.
- Használat után, vagy ha gyanítja, hogy a készülék meghibásodott, mindig húzza ki a csatlakozódugót.
- Ne a kábelnél fogva húzza ki a dugót a csatlakozó aljzatból.
- Soha ne merítse vízbe vagy egyéb folyadékba a gőzállomást.
- Óvja a készüléket az időjárás hatásaitól (eső, nap, fagy stb.).

Leírás A

1. Vasalófogantyú
2. Hőfokszabályzó gomb
3. Hőmérséklet jelzőlámpa
4. Gőzkiereszt gomb
5. Talplemez
6. Hálózati kábel
7. Vasalópihentető szilikon alátét
8. Állomás alapegység
9. Kivehető víztartály
10. Fedővel ellátott vízbetöltő nyílás
11. Kapoccsal ellátott kábeltároló
12. Gőztömlő
13. Kezelőpanel
14. Gőzgomb GYENGE
15. Gőzgomb KÖZEPES
16. Gőzgomb ERŐS
17. Be-/kikapcsoló gomb
18. Működésjelző lámpa
19. Vizbetöltés jelzőlámpa
20. Vizkőmentesítés kijelző
21. Csúszásmentes gumiláb
22. Vízleeresztő csavaros nyílás
23. Gumifedél
24. Leeresztő csavar kulcsa

Előkészületek B

- Távolítsa el az összes címkét vagy a védőbevonat a vasalótalpról (5).
- Tegye a vasalóeszközt egy szilárd, stabil felületre és tegye a vasalót a vasalópihentető alátétre (7).
- A víztartály alatta lévő kart megfogva húzza ki a víztartály (9).
- Vegye le a vízbetöltő nyílás (10) fedelét és töltsön a MAX jelzésig, 1,7 liter csap- vagy desztillált vizet a víztartályba.
- Zárja be a nyílás fedelét és nyomja teljesen vissza az állomás alapegységbe a víztartályt. Ellenőrizze, hogy a helyére ugrott-e ill. rögzítve van-e a gőzállomás házához.
- Dugja hálózati kábel (6) csatlakozódugóját egy földelt csatlakozóaljzatba, ekkor egy hangos sípjelzés hallható.

Fontos
- Használhat normál csapvizet.
  Az optimális gőzölés meghosszabbításához keverjen a csapvízhez 1:1 arányban desztillált vizet. Ha lakóhelyén nagyon kemény a csapvíz, akkor keverjen hozzá 1:2 arányban desztillált vizet. A víz keménységével kapcsolatban vízszolgáltatójánál érdeklődhet.
- A víztartály sérülésének vagy szennyeződésének az elkerülése érdekében ne tegyen illatszert, keményítőt, vízkőmentesítőt, adalékokat vagy egyéb vegyszert a víztartályba.

Az eszköz bármely fent említett módon történő helytelen használat miatt bekövetkező sérülés érvényteleníti a garanciát.
- Nem úgy tervezték a vasalót, hogy az támasztósarkon álljon, ezért használat közben mindig a vasalópihentető alátétre (7) tegye azt.
- A vasaló első használatakor kevés pára és szag keletkezhet a vasalótalpon megjelenő fehér részecskékkel együtt, ez normális jelenség és egy rövid idő után megszűnik.

Hőmérséklet beállítása C

- Nézze meg az adott ruha vasalási utasításokat tartalmazó címkéjét, ahol meghatározhatja a megfelelő vasalási hőfokot.
- Fordítsa a kívánt beállításra a hőmérséklet-szabályozó gombot (2).

•	Szintetikus anyagok
••	Selyem – gyapjú
•••	Pamut – vászon

- A vasaló felmelegedéséig világít a hőmérséklet jelzőlámpa (3), majd kialszik a kijelölt hőmérséklet elérése után.

Tippek:
- A jelzésnek megfelelően csoportosítsa a ruhákat, mindig a kisebb hőmérséklettel kezdje a vasalást.
- Ha nem biztos abban, hogy egy ruha miből készült, akkor kezdje vasalni alacsonyhőfokon, majd a megfelelő hőfokot olyan részen való vasalással határozza meg, amely viselés közben nem látszik.

Gőzvasalás D

- Töltse meg vízzel, majd a fenti leírásnak megfelelően állítsa be a kívánt hőmérsékletet.
- Dugja a hálózati kábel csatlakozódugóját a fali csatlakozóaljzatba, és az eszköz bekapcsolására nyomja meg a Be-/kikapcsoló gombot (17). Piros színnel világít a működésjelző lámpa (18), majd a GYENGE gőzerősség jelző helyen (14) kék színűre változik a gőzgomb kijelzőjének a fénye. Működésbe lép a szivattyú és szivattyúzás hangja hallható, mely normális jelenség és megszűnik miután befejeződött a víznek a víztartályból az állomásba való szivattyúzása.
- A gőz kiereszthésére nyomja meg a gőzkiresztő gombot (4).
- Ha nagyobb gőzerősségre van szüksége, akkor nyomja meg a KÖZEPES (15) vagy ERŐS (16) gőzgombot. A megnyomás után villogni kezd a megfelelő gőzgomb kijelzője, ha befejeződött a villogás és már folyamatosan világít, akkor azt jelzi, hogy gőzvasalásra kész az eszköz.
- Ha nem maradt elegendő víz a víztartályban, akkor leáll a gőzfejlesztés és hangjelzéssel egyidejűleg világítani kezd a vízbetöltés jelzőlámpa (19). Kialszik a kiválasztott gőzgomb kijelzőjének a fénye. Ilyen esetben töltsön vizet a víztartályba.
- A vasalási munkák befejezése után tegye vissza a vasalópihentető alátétre a vasalót. Az eszköz kikapcsolására néhány másodpercre tartsa megnyomva a Be-/kikapcsoló gombot (17). Állítsa MIN állásba a hőmérséklet-szabályozó gombot, és húzza ki a hálózati kábel csatlakozódugóját a csatlakozóaljzatból.
- Eltétele előtt hagyja lehűlni az eszközt.

Figyelem:
- AUTOMATIKUS KIKAPCSOLÁS funkcióval rendelkezik az eszköz, mely automatikusan kikapcsolja az eszközt, ha körülbelül 10 percen belül egyik gombját sem nyomja meg ill. nem végez más műveletet.
- Csak a •• és MAX magasabb hőmérséklet beállításoknál lehetséges a gőzvasalás végzése, alacsonyabb hőmérséklet beállítások esetén vízcseppek jelennek meg a vasalótalpon.
- Ha nincs víz a víztartályban (11), és megnyomja a gőzkiresztő gombot (1), akkor ez károsíthatja az eszközt.
- Körülbelül 3 perc szükséges a víz felhevítéséhez és használatra kész gőz fejlesztéséhez.
- A nagyobb gőzteljesítmény biztosítása érdekében várjon néhány másodpercet az gőzkiresztő gomb megnyomásai között.
- Ha kiürül a gőzvasalás során a víztartály, akkor hangosabb szivattyúzási hang hallható, mely normális jelenség, és ekkor töltse fel vízzel a víztartályt.
- Ha nem használatos a gőzölési funkció, akkor vízzé alakul a gőztömlőben kicsapódott víz. A gőzölés funkció újraindításakor előfordulhat, hogy vízcseppek jelennek meg a vasalótalpon, ilyen esetben kezdésként régi tiszta ruha használata ajánlott.
- Ne használja színes selyem vasalásakor a gőzölés funkciót, mivel foltok keletkezhetnek.
- A 100% tiszta gyapjúból készült ruhák vasalását a hőmérséklet-szabályozó MAX beállításával, és egy száraz kendőnek a ruha és a vasaló közé tételével lehet gőzzel végezni. A „kifényesedés" elkerülésére célszerű kifordítva végezni az ilyen ruhák vasalását.
- Mindig kerülje a fémrészek, mint cipzárak, szegecsek vagy fémgombok vasalását, mivel ez károsíthatja a vasalótalpat.

Szárazvasalás

- Hagyja üresen a víztartályt (9), dugja a hálózati kábel csatlakozódugóját egy fali csatlakozóaljzatba, és az eszköz bekapcsolására nyomja meg a Be-/kikapcsoló gombot (17).
- Fordítsa a kívánt hőmérséklet beállításra a hőmérséklet-szabályozó gombot (2), majd a hőmérséklet jelzőlámpa kialvása után kezdje meg a szárazvasalást.

Ne nyomja meg a gőzkiresztő gombot a vasalás során.

Függőleges gőzvasalás E

- Állítsa a hőfokszabályzó gombot (2) a „•••" vagy a maximális állásba.
- Tartsa függőleges helyzetben egy függő ruhán vagy függönyön a vasalót, és akkor nyomja meg a gőzkiresztő gombot (4), amikor annak jelzésére, hogy használatra kész a gőz folyamatosan világít a kiválasztott gőzgomb kijelzője, vasalás közben folyamatosan mozgassa a vasalót.

Sohase irányítsa emberre vagy állatra a gőzt.

Vízkőmentesítés F

A gőzállomás hatékonyságának fenntartására, élettartama meghosszabbítására és vízkő részecskéknek ruhákra kerülésének megakadályozására vízkőmentesítés kijelzővel (20) van az eszköz ellátva, ha világítani kezd és villog a kijelző fénye, akkor normál módon folytathatja a vasaló használatát, de ne feledkezzen meg a következő használat előtt a vízkőmentesítés elvégzéséről.
- Tegye a lehűlt eszközt egy sima felületre, és vegye ki az állomásból a víztartályt.
- Fordítsa az oldalára az állomás alapegységet (8). Húzza ki a vízleeresztő csavar (22) gumifedelét (23).
- Vegye ki a kulcsot (24), és csavarja ki a segítségével a vízleeresztő csavart.
- A vízleeresztő nyíláson keresztül 0,5 liter tiszta vizet töltsön meg a gőzállomásba, majd csavarja vissza a vízleeresztő csavart.
- Fogja és legalább 1 percig rázza az állomás alapegységet.
- Csavarja ki a leeresztő csavart, és hagyja teljesen kifolyni a lefolyóba a vizet. Leeresztés közben rázza az alapegységet.
- Csavarja vissza a leeresztő csavart, és nyomja a helyére a gumifedelet.
- Tegye vissza a kulcsot a helyére, és szerelje vissza a víztartályt. Ha égve marad a figyelmeztetőlámpa, akkor ismételje meg az eljárást.

Ne használjon vízkőtlenítő termékeket, mivel ezek károsíthatják az eszközt.
Az égési sérülések kockázatának elkerülésére az eszköz vízkőtlenítése vagy ürítése előtt legalább 2 óráig hagyni kell lehűlni az eszközt.

Tisztítás és tárolás G

Ha hosszabb ideig nem használja az eszközt, tisztítsa meg és megfelelő módon tegye el azt.
- Bontsa az eszköz hálózati kábelének a csatlakozását, és ürítse ki a víztartályt.
- Csavarja ki a kulcs segítségével vízleeresztő csavart, és engedje le a vizet az állomásból. Csavarja vissza és húzza meg a csavart.
- Egy tiszta nedves kendővel törölje le és tisztítsa le a gőzvasaló házát és az állomás alapegységet.
- Csavarja a gőztömlőt (12) és a hálózati kábelt (6) kábeltartó köré (11), majd a mellékelt fémkapoccsal rögzítse azokat.
- Tegye vissza a vasalót ill. és tartozékot az eredeti helyére.
- Tegye az eszközt egy hűvös és száraz helyre.
  Vasalás után állítsa „0" állásba a hőmérséklet-szabályozó gombot (4) és „ki" állásba a hálózati kapcsolót (7).

Ha a talplemez szennyeződött vagy leraródás található rajta, akkor azonnal dörzsölje le a felesleges anyagot úgy, hogy a forró vasalót száraz pamutruhán végigtörölj.
A talplemez és a készülék egyéb részei tisztításához ne használjon dörzsölő tárgyakat és oldószert.

Figyelmeztetés a készülék megsemmisítését illetően